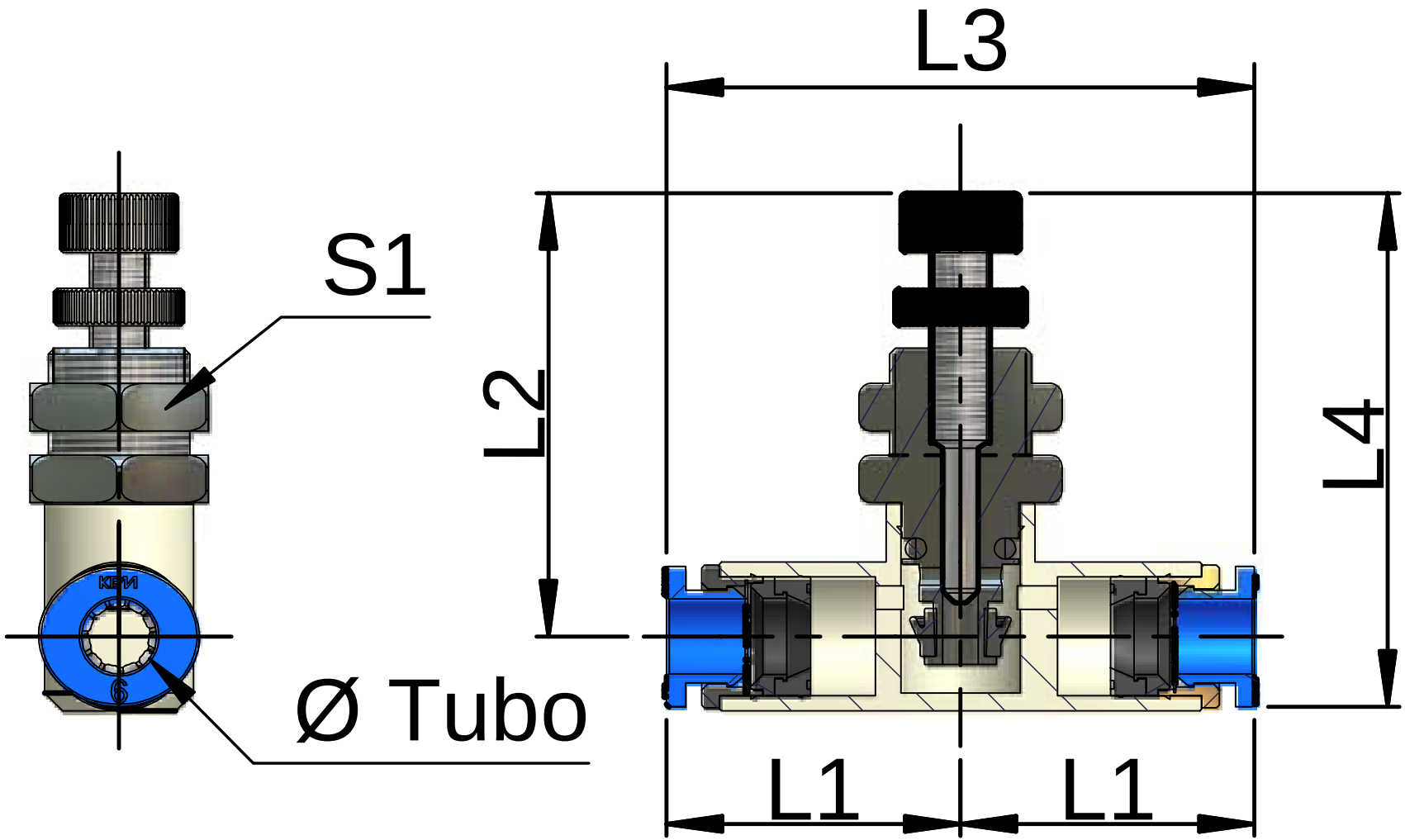
L3
S1
L2
L4
Ø Tubo
L1
L1